РОССИЙСКАЯ ФЕДЕРАЦИЯ
Тюменская область
Ханты-Мансийский автономный округ-Югра
г.Сургут

Общество с ограниченной ответственностью

"Сургутские городские электрические сети"

Реконструкция КЛ-0,4кв от ТП-379 Гагарина-14 акт-3

Сети электроснабжения 0,4 кВ

Проектная документация

11/14-367-ЭС

г. Сургут

Копировал А4

Общество с ограниченной ответственностью

"Сургутские городские электрические сети"

Реконструкция КЛ-0,4кв от ТП-379 Гагарина-14 акт-3

Сети электроснабжения 0,4 кВ

Проектная документация

11/14-367-ЭС

Главный инженер ООО "СГЭС" *Григорьев А.С.*

Копировал А4

Ведомость рабочих чертежей основного комплекта ЭС

Лист	Наименование	Примечание
1	Общие данные	
2	Схема электроснабжения	
3	План кабельный трассы . М 1:500	
4	Прокладка кабеля в траншее	
5	Кабельный журнал	
6		
7		

Ведомость ссылочных и прилагаемых документов

Обозначение	Наименование	Примечание
	Ссылочные докумнты	
ПУЭ	Правила устройства электроустановок	
А5–92	Прокладка кабелей напряжением до 35 кВ в траншеях	
СП 31–110–2003	Проектирование и монтаж электроустановок жилых	
	и общественных зданий	
	Прилагаемые документы	
11/14–367–ЭС.КЖ	Кабельный журнал	1 лист
11/14–367–СИ	Спецификация оборудования, изделий и материалов	1 лист

Общие указания

1 Рабочие чертежи разработаны в соответствии с действующими нормами, правилами и стандартами.

2 Кабельные линии 0,4 кВ предназначены для электроснабжения жилых домов по адресу: г.Сургут, мкр. 9-10, ул. Гагарина 14 выполняются:

- от ТП-2х1000кВА РУ 0,4 кВ N379 мкр. 9-10 до ВРУ жилого дома по ул. Гагарина 14 в мкр. 9-10 четырехжильными аллюминиевыми кабелями марки АВБбШв-0,66 сечением 4х120мм^2 с ПВХ-изоляцией;

3 Кабели прокладывать:

- в траншее типа Т-5,Т-2 по А5-92;

4 На пересечении проектируемых кабельных линий с существующими коммуникациями прокладку кабелей выполнить в полиэтиленовых трубах ПНД диаметром 110мм.

5 Прокладку полиэтиленовых труб выполнить:

- в открытой траншее;

6 По всей трассе кабели, проложенные в траншее без защиты трубами, закрыть сигнальной лентой ЛСЭ;

7 При монтаже соединительных муфт монтировать их на расстоянии 2 м друг от друга;

8 Использование маломерных отрезков кабелей не допускается.

9 На пересечениях с существующими коммуникациями и в местах изменения направления кабельной трассы установить информационные знаки.

10 При прокладке кабельных линий 0,4 кВ трассы согласовать со всеми заинтересованными организациями. Без согласования к земляным работам приступать запрещается.

11 Перечень видов работ, для которых необходимо составить акты освидетельствования скрытых работ:

- прокладка кабелей в траншее.

ПРОЕКТ РАЗРАБОТАН В СООТВЕТСТВИИ С ТЕХНИЧЕСКИМИ УСЛОВИЯМИ, ТЕХНИЧЕСКИМИ РЕГЛАМЕНТАМИ, ДЕЙСТВУЮЩИМИ НА ДАТУ ВЫПУСКА, НОРМАМАМИ, ПРАВИЛАМИ И СТАНДАРТАМИ, В ТОМ ЧИСЛЕ ТРЕБОВАНИЯМ НОРМ ПРОМЫШЛЕННОЙ, ПОЖАРНОЙ БЕЗОПАСНОСТИ, ЭКОЛОГИЧЕСКИМ И САНИТАРНО-ГИГИЕНИЧЕСКИМ НОРМАМ, ДЕЙСТВУЮЩИМ НА ТЕРРИТОРИИ РОССИЙСКОЙ ФЕДЕРАЦИИ, А ТАКЖЕ ТЕХНИЧЕСКИМ УСЛОВИЯМ И ТРЕБОВАНИЯМ, ВЫДАННЫМИ ОРГАНАМИ ГОСУДАРСТВЕННОГО НАДЗОРА (КОНТРОЛЯ) И ЗАИНТЕРЕСОВАННЫМИ ОРГАНИЗАЦИЯМИ. ПРОЕКТНАЯ ДОКУМЕНТАЦИЯ ОБЕСПЕЧИВАЕТ БЕЗОПАСНУЮ ЭКСПЛУАТАЦИЮ ОБЪЕКТА И БЕЗОПАСНОГО ИСПОЛЬЗОВАНИЯ ПРИЛЕГАЮЩИХ К НЕМУ ТЕРРИТОРИЙ ПРИ УСЛОВИИ СОБЛЮДЕНИЯ ПРЕДУСМОТРЕННЫХ ПРОЕКТОМ МЕРОПРИЯТИЙ.

ГЛАВНЫЙ ИНЖЕНЕР А.С. ГРИГОРЬЕВ

Изм.	Кол. уч.	Лист	N док.	Подп.	Дата
ГИП		Григорьев			
Разработал		Зернин			10.17
Проверил		Долгов			
Проверил		Ахметгаллин			
Н. контроль		Долгов			

11/14–367–ЭС

Реконструкция КЛ–0,4кВ ТП–379 –Гагарина 14

Внешнее электроснабжение 0,4кВ	Стадия	Лист	Листов
	П	1	6
Общие данные	ООО "СГЭС"		

Копировал А3

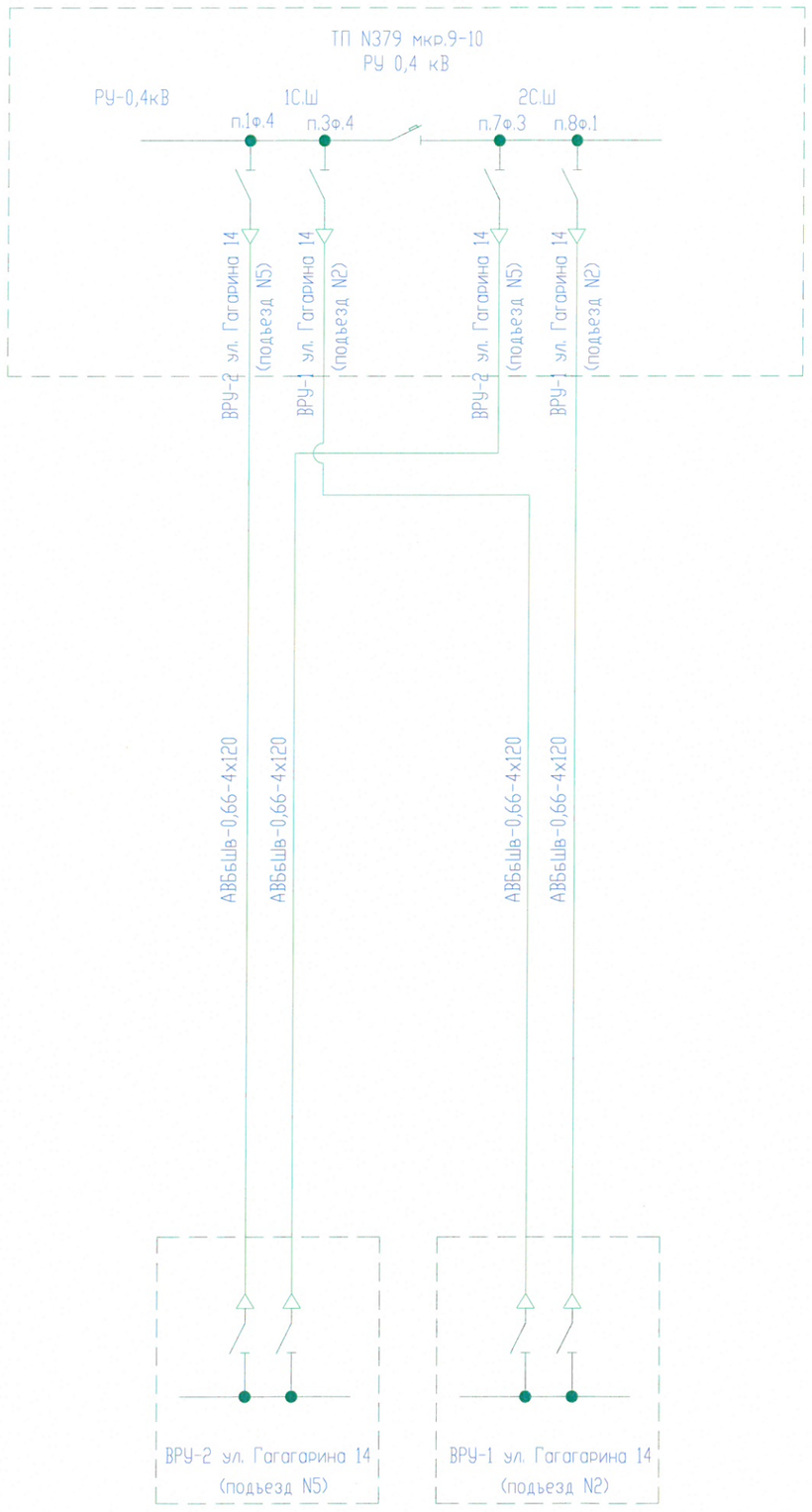

1 Кабельные линии 0,4 кВ и оборудование входящие в объем проектирования по данному титулу на схеме показаны утолщенными линиями;

2 Работать совместно с 11/14-367-ЭС, л.3.

						11/14–367–ЭС	
						Реконструкция КЛ–0,4кВ ТП–379 –Гагарина 14	
Изм.	Кол. уч.	Лист	N док.	Подп.	Дата		
ГИП		Григорьев				Внешнее электроснабжение 0,4кВ	Стадия: П; Лист: 2; Листов:
Разработал		Зернин			10.17		
Проверил		Долгов					
Проверил		Ахметгаллин				Схема электроснабжения	ООО "СГЭС"
Н. контроль		Долгов					

Копировал

А3

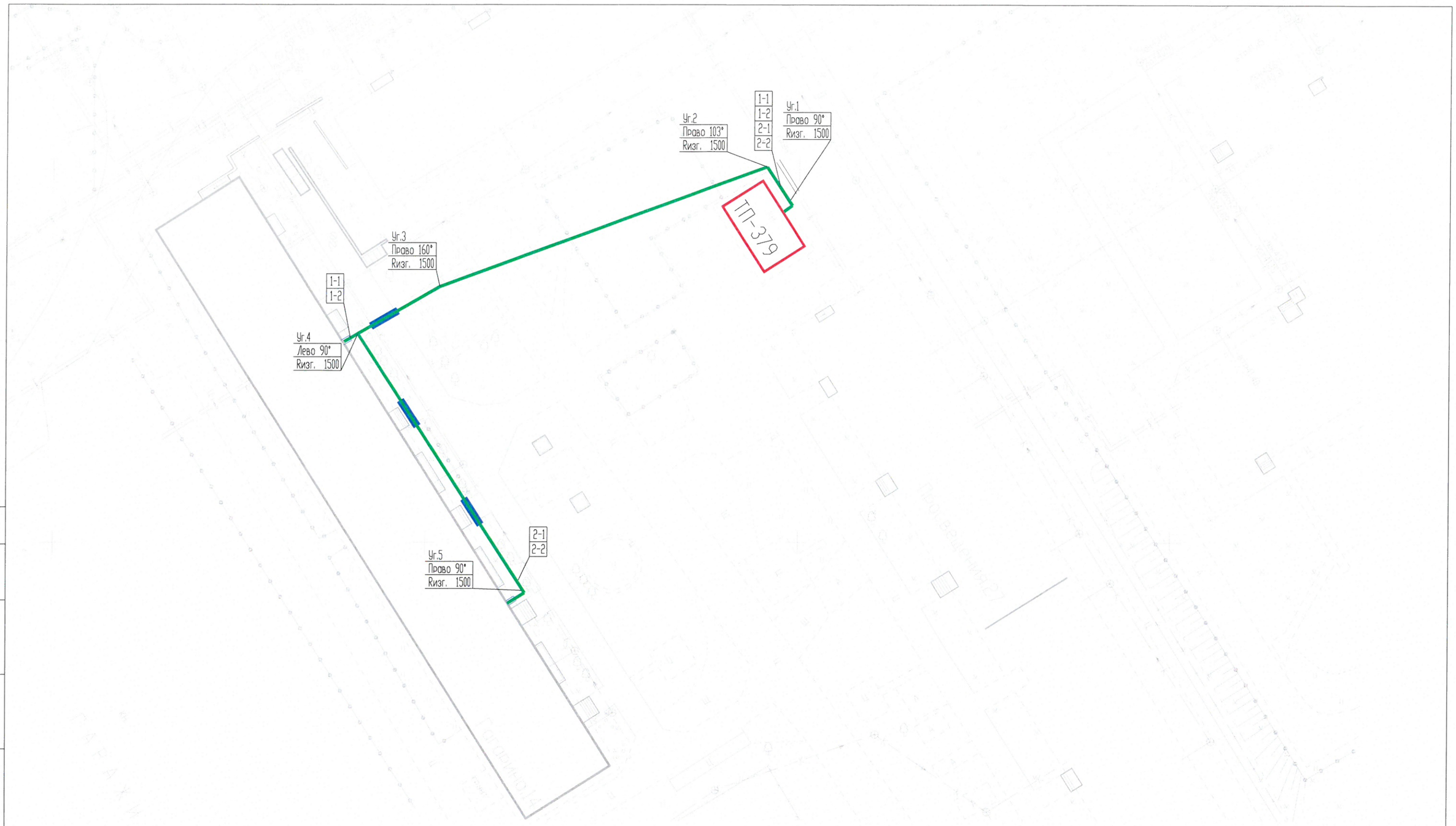

Согласовано

Взам. инв. №

Подпись и дата

Инв. № подл.

Условные обозначения:

1-2 — Маркировка кабеля по кабельному журналу

Реконструируемый кабель 0,4 кВ, проложенный в траншее

Реконструируемый кабель 0,4 кВ, проложенный в траншее в трубе ПНД

Изм.	Кол. уч.	Лист	№ док.	Подп.	Дата	11/14-367-ЭС			
						Реконструкция КЛ-0,4кВ от ТП-379 Гагарина-14 акт-3			
Утвердил		Голубков				Внешнии сети электроснабжения 0,4 кВ	Стадия	Лист	Листов
Разработал		Зернин					П	3	
Проверил		Олейник				План кабельной трассы М:500	ООО "СГЭС"		
Н.контроль		Долгов							

Копировал

Формат А3

Разрез 1-1
Траншея Т-4

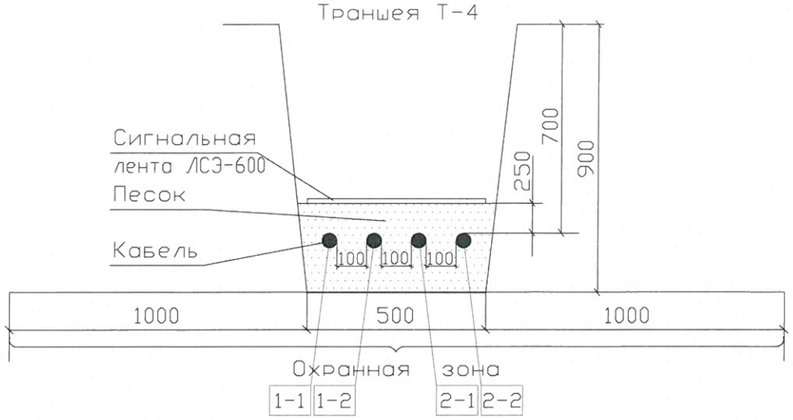

Разрез 3-3
Траншея Т-2

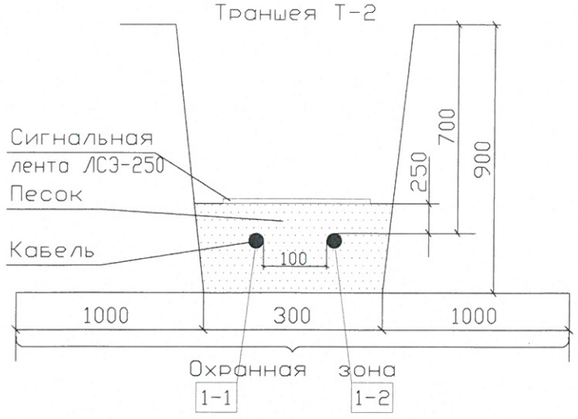

Разрез 2-2
Траншея Т-4

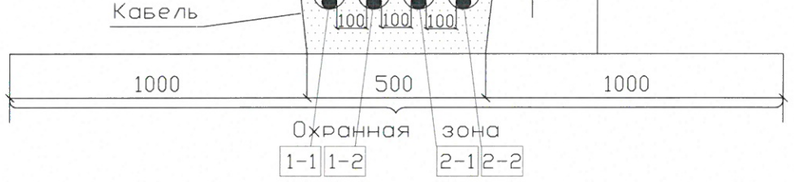

Разрез 4-4
Траншея Т-2

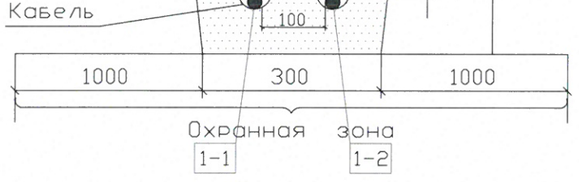

Ведомость траншей и пересечений

N поз.	Наименование	Количество на траншею ТК	Обозначение документа
1	Траншея кабельная, шириной 600мм,Тип Т-5, м	67	А5-92-13
2	Траншея кабельная, шириной 300мм,Тип Т-2, м	48	А5-92-13
3	Пересечение с трубопроводом, шт.	3	А5-92-32-01
4	Пересечении с автодорогой и тротуарами, шт	1	А5-92-39-02
5	Пересечении с кабелями, шт	1	А5-92-29-01
6	Ввод кабелей в ТП, шт.	2	А5-92-49
7	Ввод кабелей в жил.дом, шт.	2	А5-92-49

1. Согласно ПУЭ гл. 2.3.25 рекомендуется прокладывать в одной траншее не более 6 силовых кабелей.
2. Расстояние между параллельными траншеями с группами кабелей выдержать не менее 0,5м.
3. Глубина траншеи задана от поверхности земли окончательно спланированной территории.
4. Проколы, при пересечении с автодорогами, выполняются методом горизонтально-направленного бурения.
5. С целью исключения повреждения кабеля проложить по всей его длине сигнальную ленту ЛСЭ, кроме тех мест, где кабель проложен в трубе, толщиной 300мкм.

					11/14-367-ЭС
					Реконструкция КЛ-0,4кВ ТП-379 -Гагарина 14
Изм.	Кол.уч.	Лист	N док.	Подп.	Дата
ГИП		Григорьев			
Разработал		Зернин			10.17
Проверил		Долгов			
Проверил		Ахметгаллин			
Н. контроль		Долгов			

Внешнее электроснабжение 0,4кВ	Стадия	Лист	Листов
	Р	4	
Прокладка кабеля в траншее	ООО "СГЭС"		

Копировал Формат А3

Согласовано

Взам. инв. N

Подпись и дата

Инв. N подл.

Марки-ровка	Трасса		Кабель (провод)					Способ прокладки		Труба, м		Примечание
	Начало	Конец	Марка, напря-жение	Число и сечение жил	Длина, м				Длина м	Условн. проход, мм	Длина м	
					факт.	6%	сумма					
1-1	ТП-379 2х1000кВА РУ-0.4 кВ IС.Ш. П.1 Ф.4	ВРУ-2 ул. Гагарина 14 мкр.9-10	АВБбШв-0.66	4х120							15	
								по конструкциям жилого дома	21	110	10	
					100	6	106	в земле в траншее	74	110	5	L-70m
								по конструкциям в ТП	11	110	0	
1-2	ТП-379 2х1000кВА РУ-0.4 кВ IС.Ш. П.7 Ф.3	ВРУ-2 ул. Гагарина 14 мкр.9-10	АВБбШв-0.66	4х120							15	
								по конструкциям жилого дома	21	110	10	
					100	6	106	в земле в траншее	74	110	5	L-70m
								по конструкциям в ТП	11	110	0	
2-1	ТП-379 2х1000кВА РУ-0.4 кВ IС.Ш. П.3 Ф.4	ВРУ-2 ул. Гагарина 14 мкр.9-10	АВБбШв-0.66	4х120							26	
								по конструкциям жилого дома	21	110	10	
					145	9	154	в земле в траншее	122	110	13	L-115m
								по конструкциям в ТП	11	110	0	
2-2	ТП-379 2х1000кВА РУ-0.4 кВ IС.Ш. П.8 Ф.1	ВРУ-2 ул. Гагарина 14 мкр.9-10	АВБбШв-0.66	4х120							26	
								по конструкциям жилого дома	21	110	10	
					145	9	154	в земле в траншее	122	110	13	L-115m
								по конструкциям в ТП	11	110	0	

Изм.	Кол. уч.	Лист	N док.	Подп.	Дата
ГИП		Григорьев			
Разработал		Зернин			10.17
Проверил		Долгов			
Проверил		Ахметгаллин			
Н. контроль		Долгов			

11/14-367-ЭС

Реконструкция КЛ-0,4кВ ТП-379 -Гагарина 14

Внешнее электроснабжение 0,4кВ	Стадия	Лист	Листов
	П	5	6
Кабельный журнал	ООО "СГЭС"		

Позиция	Наименование и техническая характеристика	Тип, марка, обозначение документа, опросного листа	Оборудования изделия, материала	Завод–изготовитель	Единица измерения	Кол.	Масса единицы, кг	Примечание
1	2	3	4	5	6	7	8	9
1	Кабель силовой с алюминиевыми жилами 0,66 кВ	АВБбШв–0.66 4х120		ГОСТ 16442–80	м	520		
2	Наконечник алюминиевый под опресовку	ТА–120–12–14		ГОСТ 9581–80	шт	32		
3	Труба ПНД Ф=110 мм			ГОСТ 51613–200	м	82		
4	Лента сигнальная красная	ЛСЭ–250		Осторожно кабель	м	48		
5	Лента сигнальная красная	ЛСЭ–450		Осторожно кабель	м	67		
6	Песок				$м^3$	16.3		
7	Пена монтажная			"Макрофлекс" с применением без монтажного пистолета	шт.	8		
8	Асфальт				$м^2$	8		
9	Озеленение				$м^2$	150		

Изм.	Кол. уч.	Лист	N док.	Подп.	Дата	11/14–367–С		
						Реконструкция КЛ–0,4кВ ТП–379 –Гагарина 14		
ГИП		Григорьев				Внешнее электроснабжение 0,4кВ	Стадия	Лист	Листов
Разработал		Зернин			07.16		П	1	1
Проверил		Долгов							
Проверил		Ахметгаллин				Спецификация оборудования и материалов	ООО "СГЭС"		
Н. контроль		Долгов							

Копировал А3